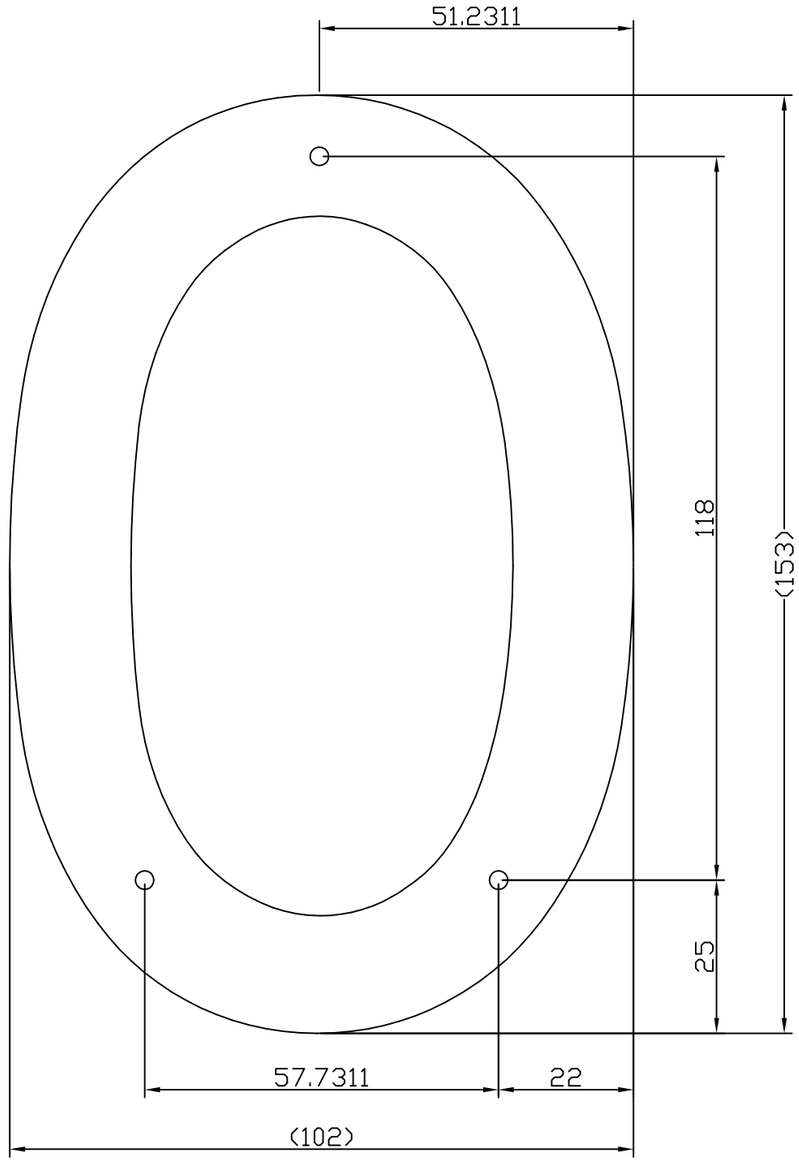

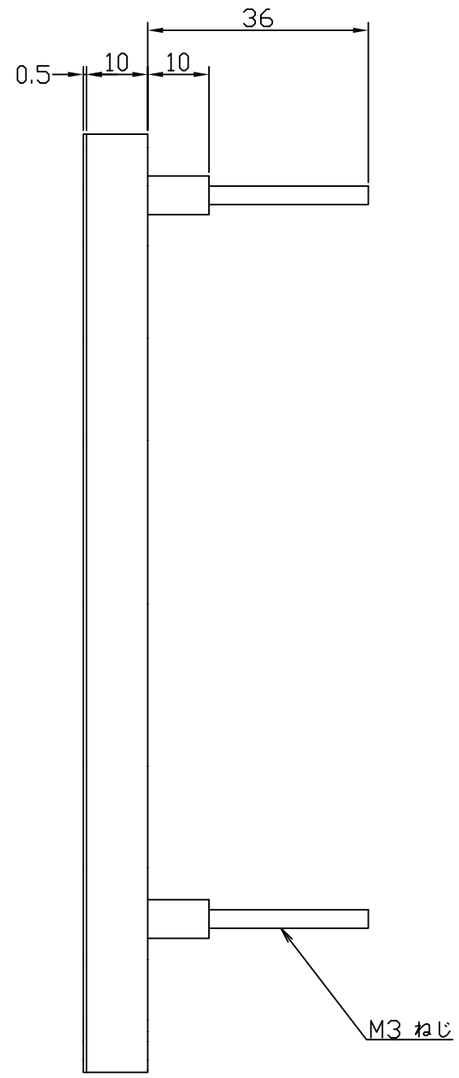

材質　：本体（アクリル）　プレート（SUS304）
仕上　：プレート（HL）
色　：本体（黒、ガラス色）
字体　：センチュリー・ゴシック
文字高　：153mm

1		4		7		10		尺度	1：1	作成	'15年06月12日	品番	KS-EX04F-0-BK KS-EX04F-0-GS	名称	階数表示板（切り文字タイプ）
2		5		8		11									
3		6		9		12						図番	EX04F-0-00		株式会社ナスタ