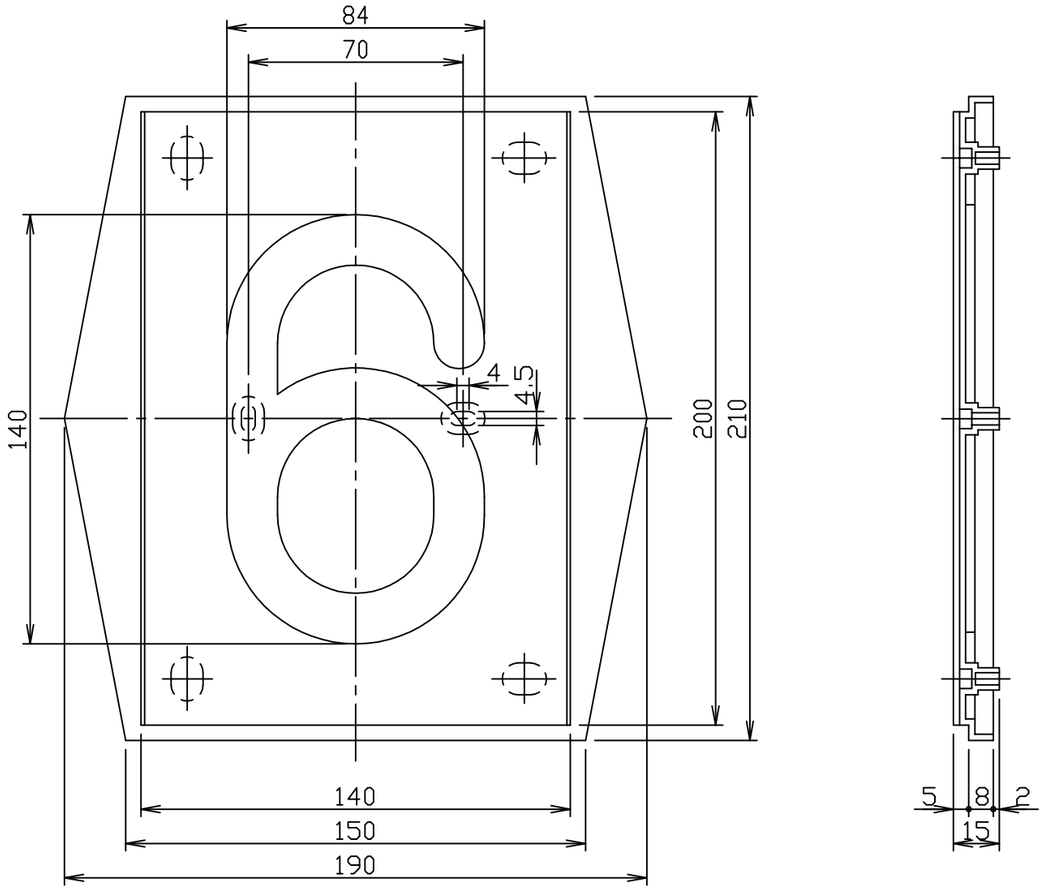

材質　　：本体（ABS樹脂）プレート（アルミニウム）
仕上　　：プレート（HL，アルマイト処理）
色　　：本体　（黒）
表面外寸法：210x190

1		4		7		10		尺度	1:2	作成	'15年06月15日	品番	KS-EX950-AA	名称	階数表示板
2		5		8		11									
3		6		9		12						図番	EX950-AA-00	株式会社ナスタ	