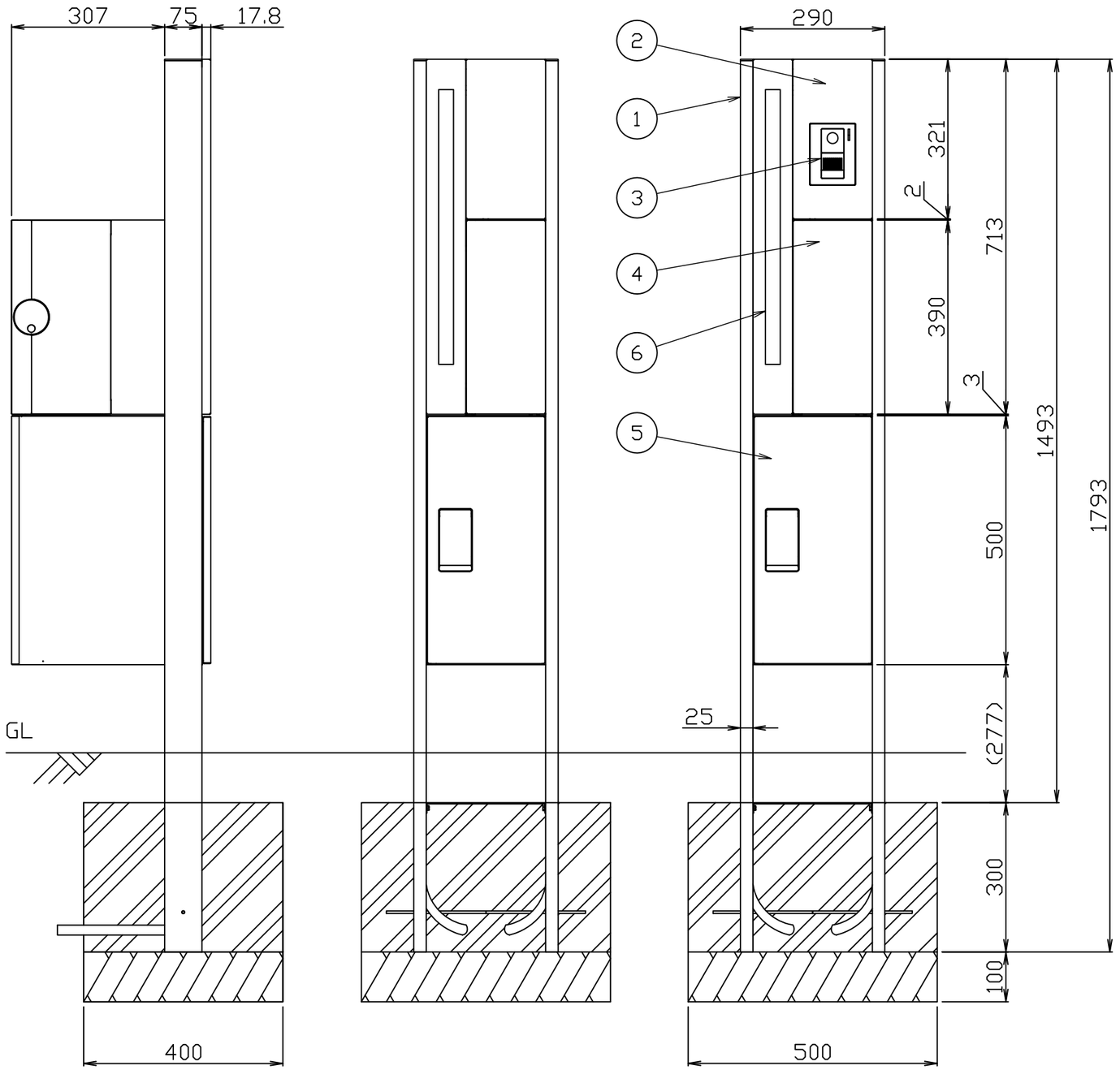

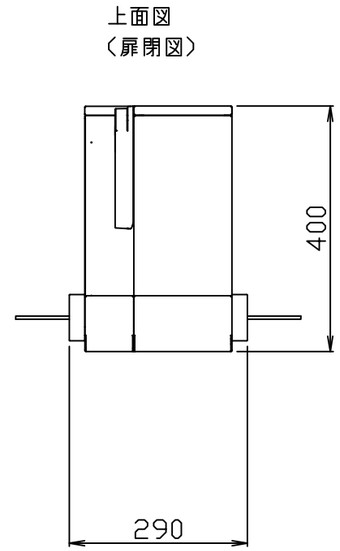

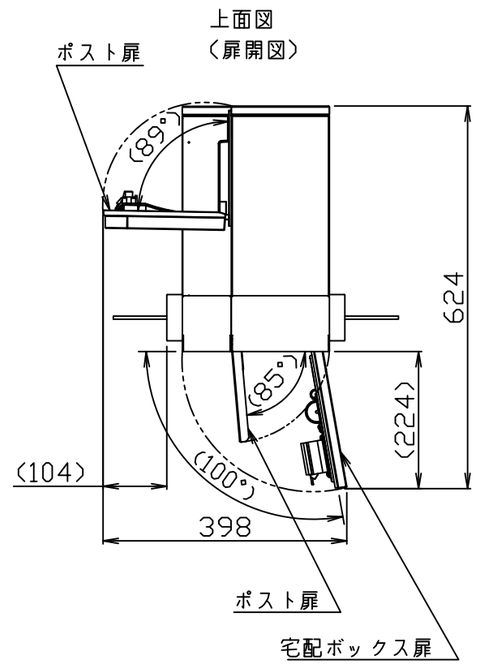

仕様

門柱本体	：	Ａ６０６３Ｓ－Ｔ５　シルバー色クリア塗装
化粧パネル	：	ステンレス　ｔ＝０．８　粉体塗装　郵便受箱同色
ＬＥＤ照明	：	ステンレス　ｔ＝０．８　粉体塗装　郵便受箱同色
		アクリル板　ｔ＝２．０　乳白色
インターホン子機	：	別途

色品番	色
W	ホワイト
L	ライトグレー
BK	ブラック

「」：色品番（カラーバリエーション表を参照）

1	門柱支柱	4	戸建郵便受箱	7		10	
2	名札パネル	5	宅配ボックス	8		11	
3	インターホン（別途）	6	ＬＥＤ照明	9		12	

尺度	1：10	作成	’18年11月02日	品番	KS-GP16AKT-E(NH)-M3L-T「」
				図番	GP16AKT-E(NH)-M3L-TW-00

名称　門柱ユニット

株式会社ナスタ