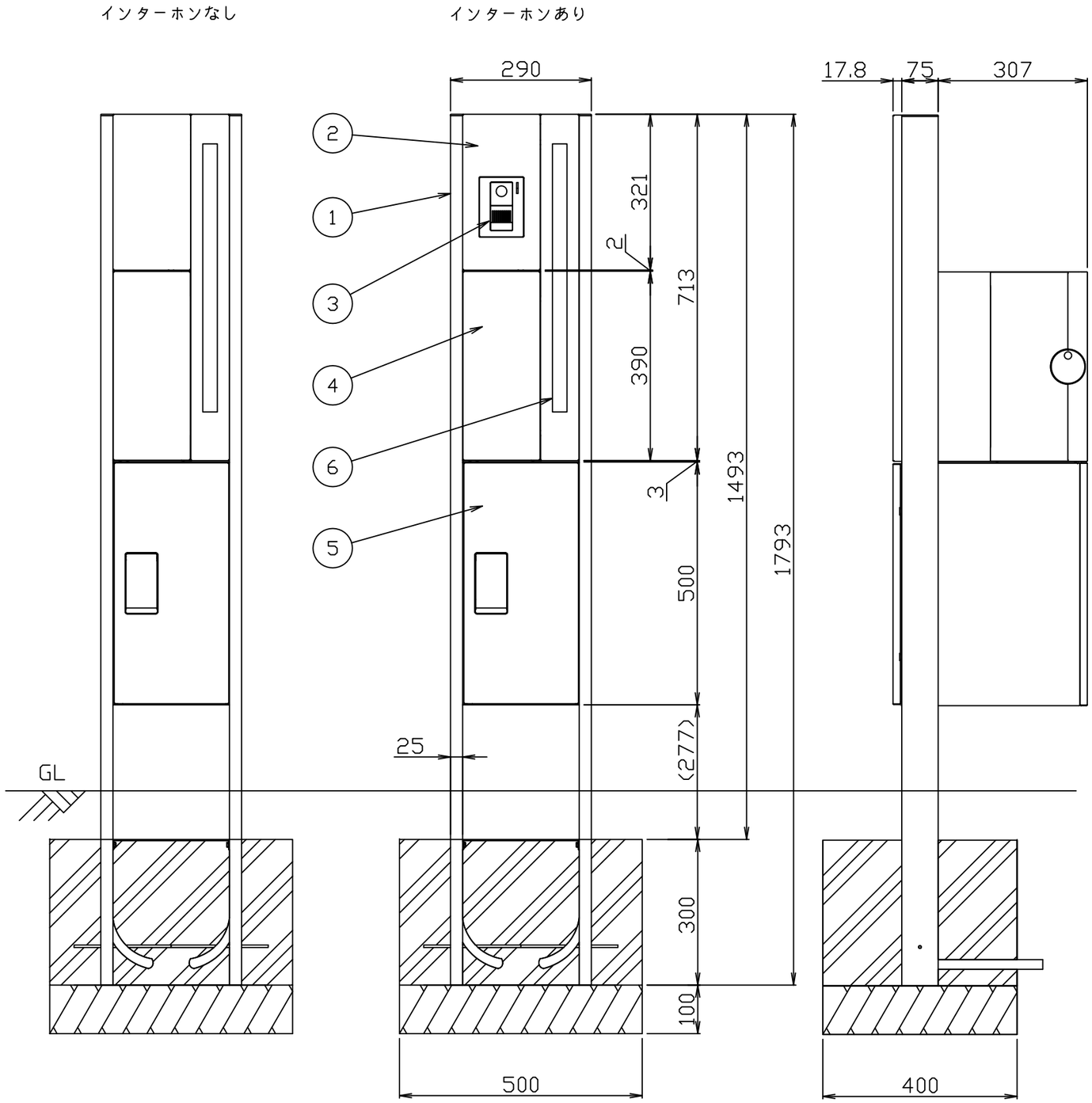

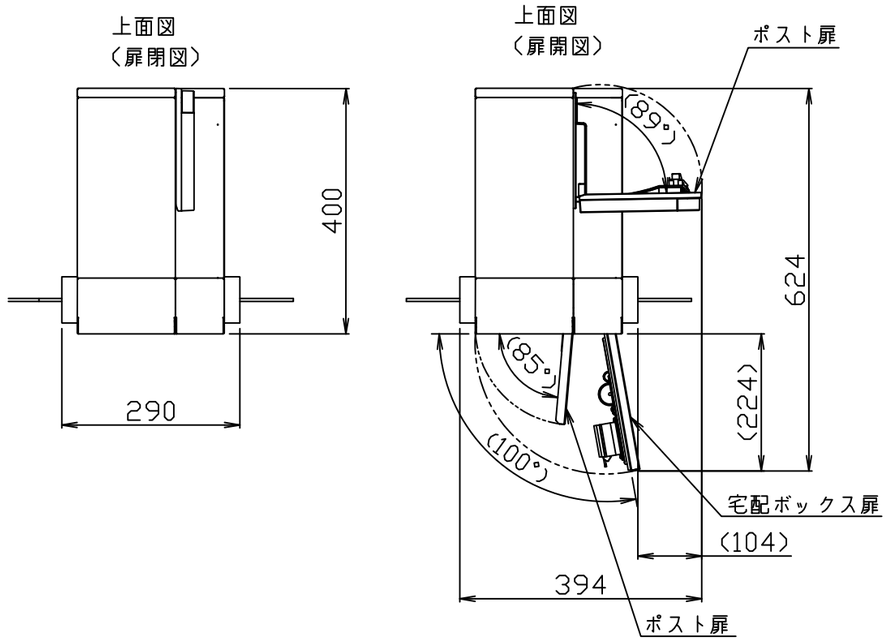

仕様

門柱本体	：	Ａ６０６３Ｓ－Ｔ５　シルバー色クリア塗装
化粧パネル	：	ステンレス　ｔ＝０．８　紛体塗装　郵便受箱同色
ＬＥＤ照明	：	ステンレス　ｔ＝０．８　粉体塗装　郵便受箱同色
		アクリル板　ｔ＝２．０　乳白色
インターホン子機	：	別途

色品番	色
W	ホワイト
L	ライトグレー
BK	ブラック

「」：色品番（カラーバリエーション表を参照）

1	門柱支柱	4	戸建郵便受箱	7		10		尺度	1：10	作成	’18年11月08日	品番	KS-GP16AKT-E(NH)-M3R-T「」	名称	門柱ユニット
2	名札パネル	5	宅配ボックス	8		11						図番	GP16AKT-E(NH)-M3R-TW-00		株式会社ナスタ
3	インターホン（別途）	6	ＬＥＤ照明	9		12									