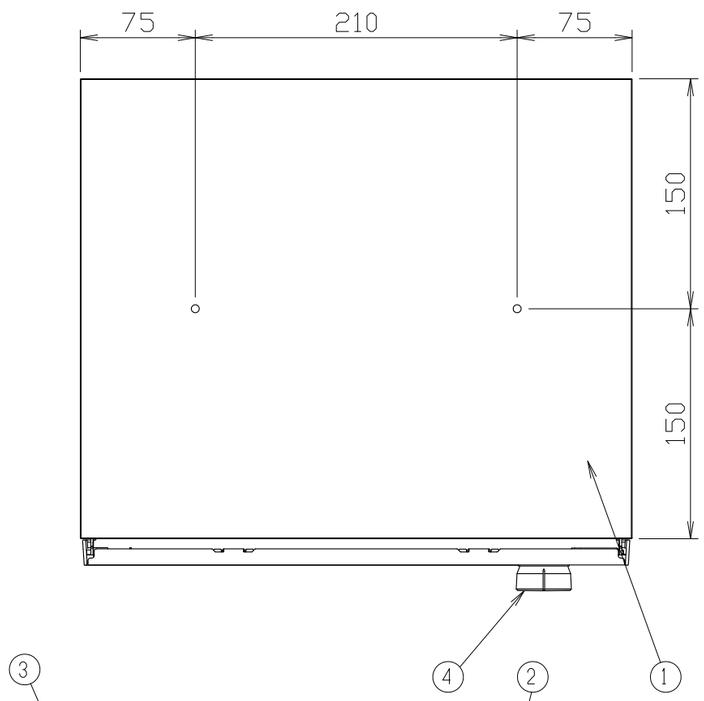

仕様

本体　　：樹脂　難燃グレード

扉　　：SUS304　t=0.8　アクリル焼付塗装+PC
（色：HLクリア/ブラック/ホワイト）

フラップ　：SUS304　t=0.8　アクリル焼付塗装
（色：HLクリア/ブラック/ホワイト）

錠前　　：静音大型ダイヤル錠

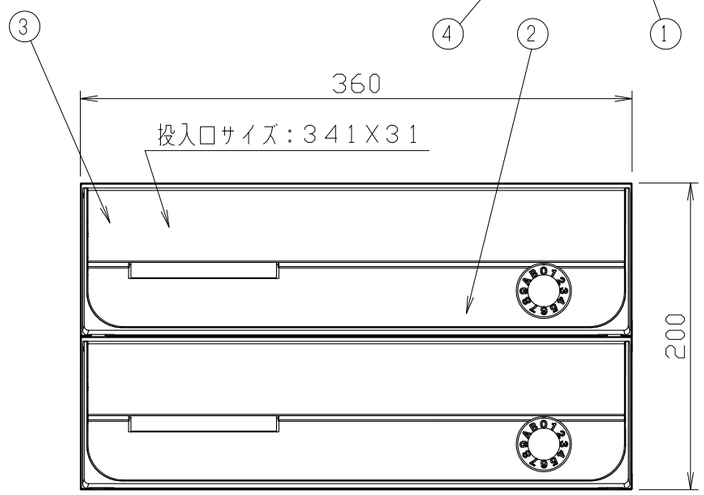

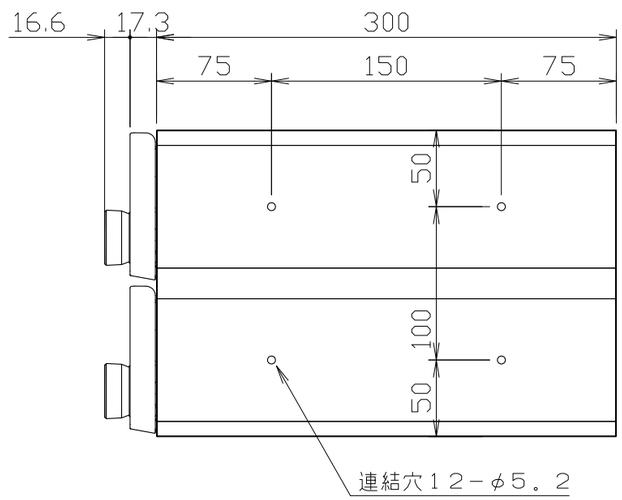

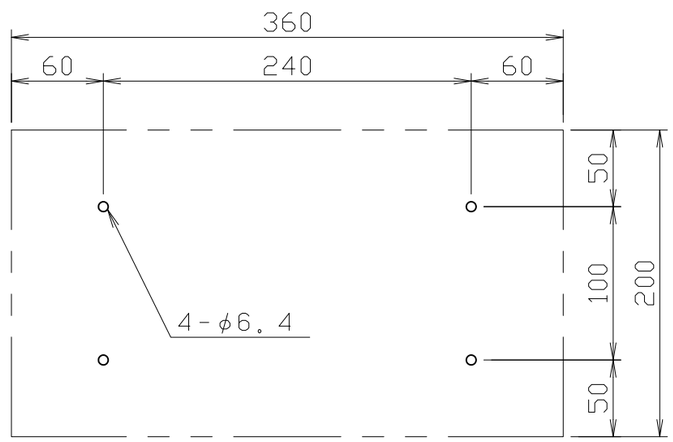

本体背板穴ピッチ（正面より見て）

1	本体	4	錠前	7		10		尺度	1：4	作成	'15年12月25日	品番	KS-MB3002PU-2L-S KS-MB3002PU-2L-BK KS-MB3002PU-2L-W	名称	前入前出郵便受箱（2戸用） D-ALL（静音大型ダイヤル錠）
2	取出口扉	5		8		11									
3	フラップ（投入口）	6		9		12						図番	P-MB3002PU-2L-01		株式会社ナスタ