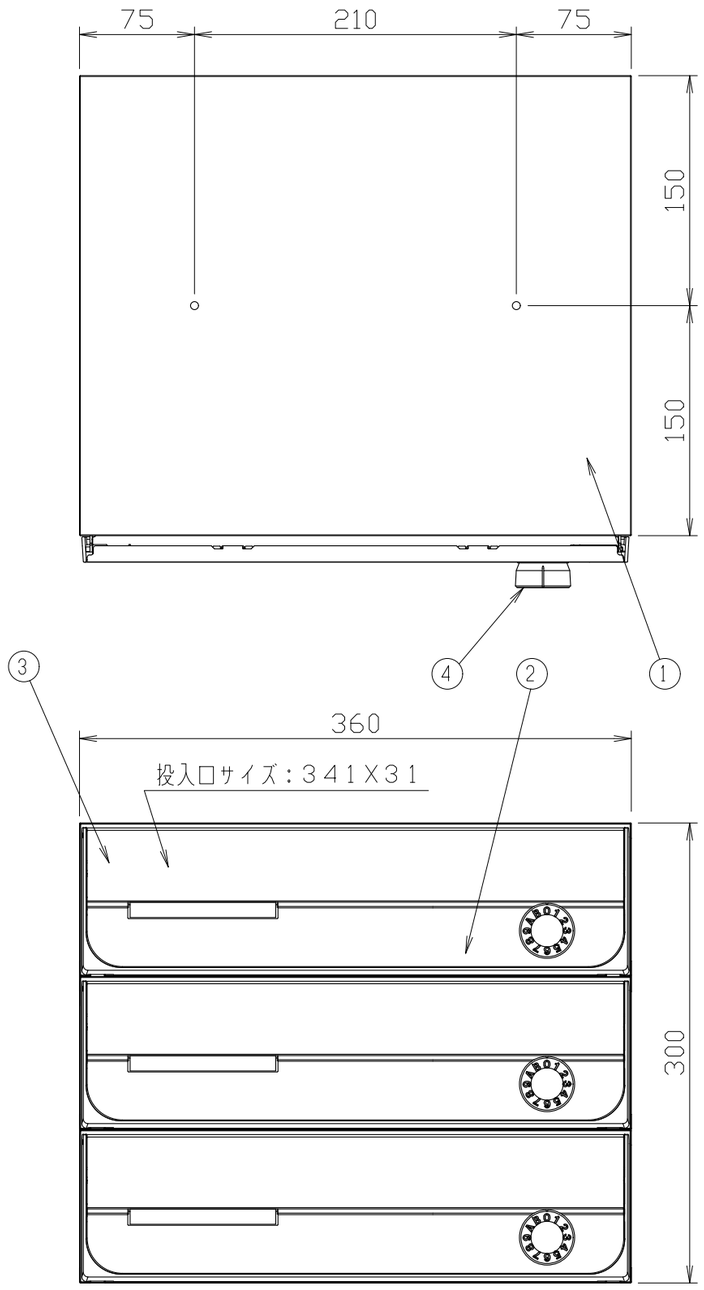

仕様

本体　：樹脂　難燃グレード
扉　：SUS304　t=0.8　アクリル焼付塗装+PC
（色：HLクリア/ブラック/シルバー）
フラップ　：SUS304　t=0.8　アクリル焼付塗装
（色：HLクリア/ブラック/シルバー）
錠前　：静音大型ダイヤル錠
重量　：5.4kg

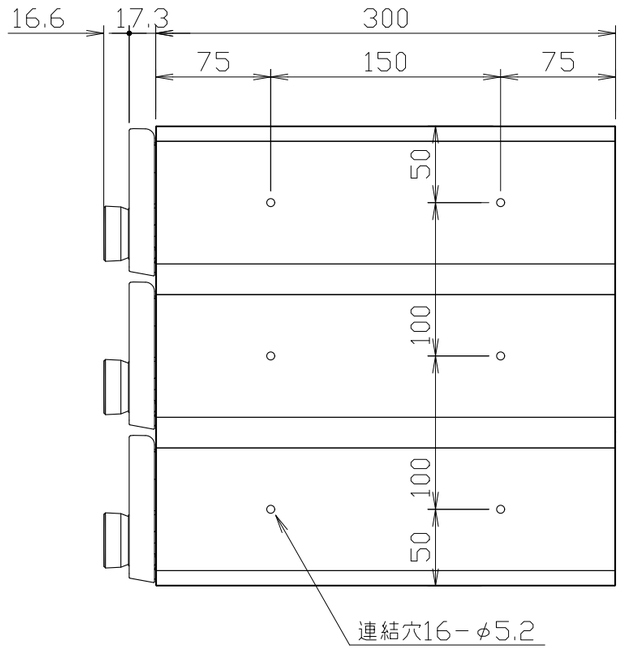

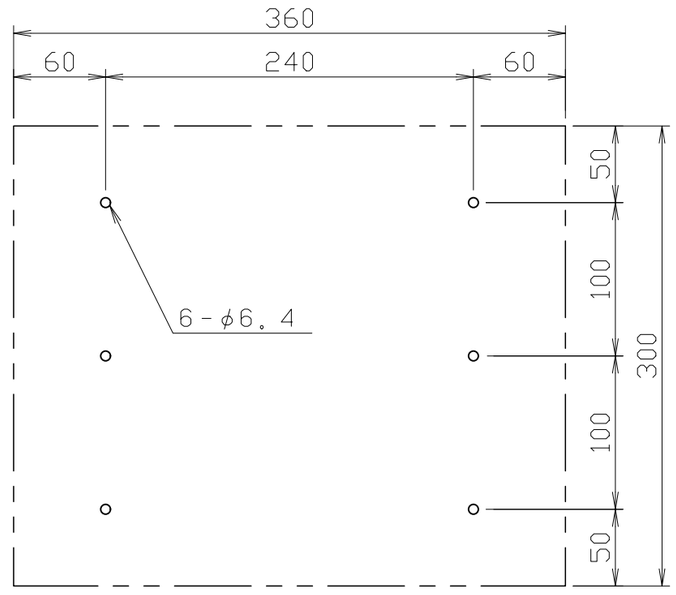

本体背板穴ピッチ（正面より見て）

1	本体	4	錠前	7		10		尺度	1：4	作成	'21年06月11日	品番	KS-MB3202PU-3L-S KS-MB3202PU-3L-BK KS-MB3202PU-3L-SV	名称	前入前出郵便受箱（3戸用）　防滴タイプ D-ALL（静音大型ダイヤル錠）
2	取出口扉	5		8		11									
3	フラップ（投入口）	6		9		12						図番	P-MB3202PU-3L-03		株式会社ナスタ