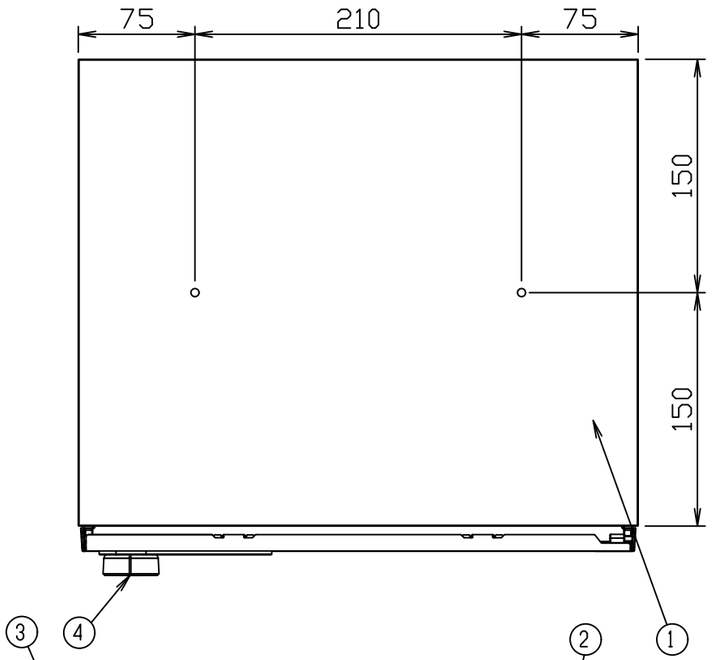

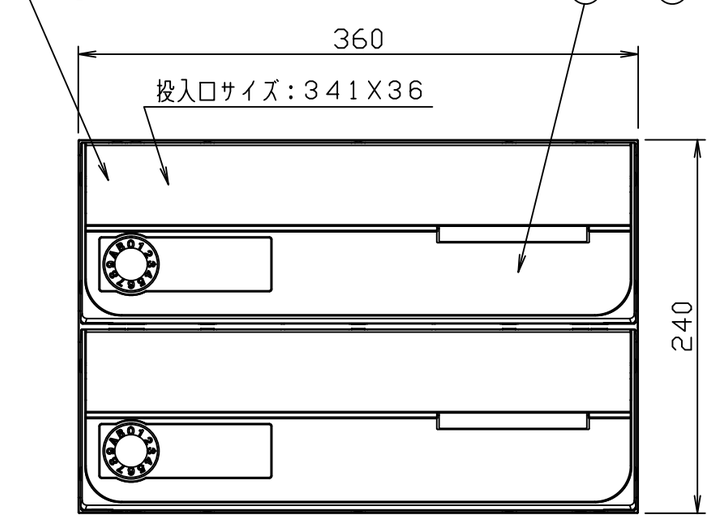

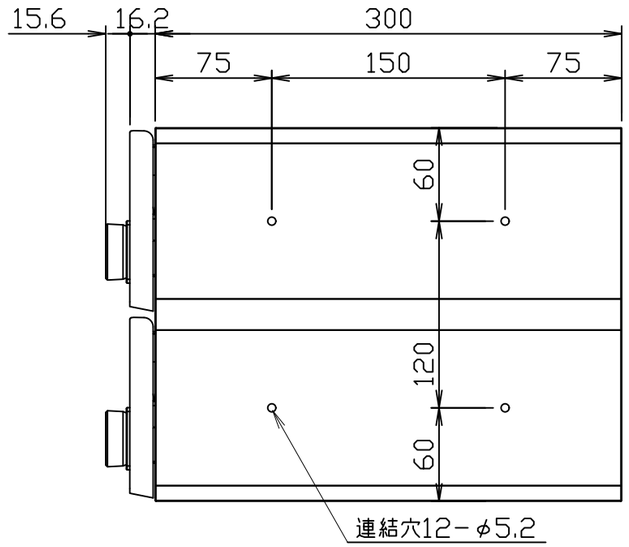

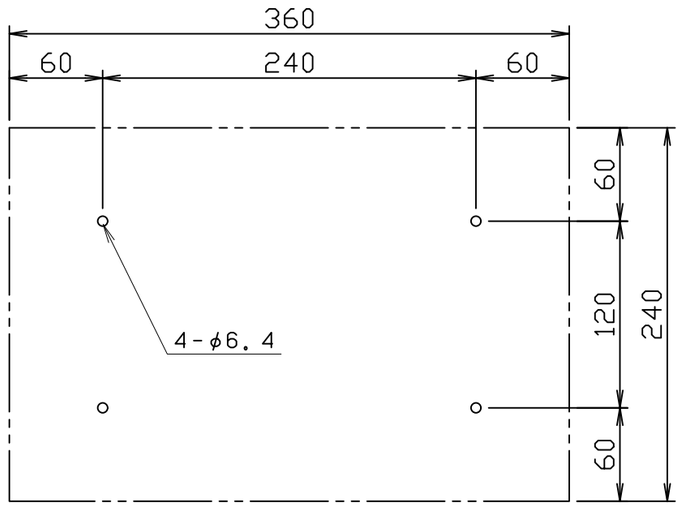

本体背板穴ピッチ（正面より見て）

仕様

本体　：樹脂　難燃グレード

扉　：SUS304　t＝0.8　アクリル焼付塗装＋PC
（色：HLクリア/ブラック/ホワイト/シルバー）

フラップ　：SUS304　t＝0.8　アクリル焼付塗装
（色：HLクリア/ブラック/ホワイト/シルバー）

錠前　：静音大型ダイヤル錠

重量　：3.6kg

1	本体	4	錠前	7		10		尺度	1：4	作成	'21年07月19日	品番	KS-MB4002PU-2L-S KS-MB4002PU-2L-BK KS-MB4002PU-2L-W KS-MB4002PU-2L-SV	名称	前入前出郵便受箱（2戸用）屋内タイプ D－ALL（静音大型ダイヤル錠）
2	取出口扉	5		8		11									
3	フラップ（投入口）	6		9		12						図番	MB4002PU-2L-03		株式会社ナスタ