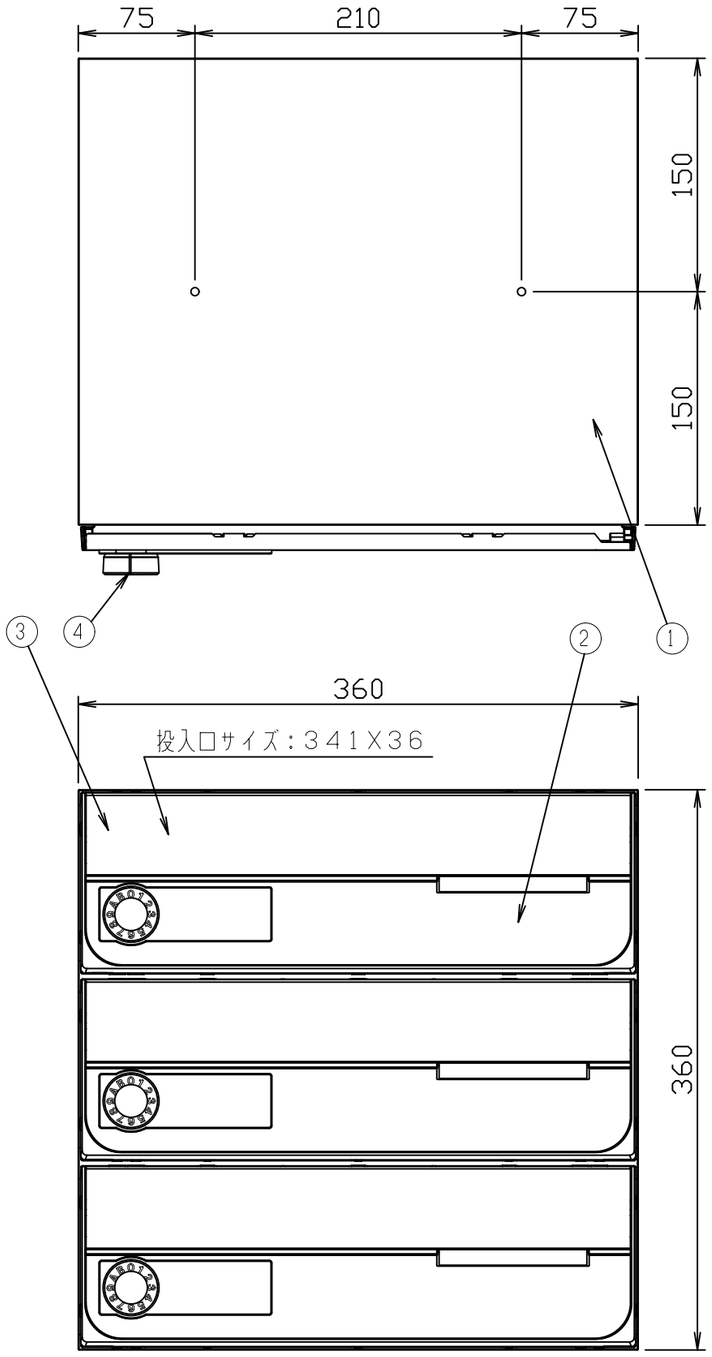

仕様

本体　：樹脂　難燃グレード

扉　：SUS304　t＝0．8　アクリル焼付塗装＋PC
（色：HLクリア/ブラック/シルバー）

フラップ　：SUS304　t＝0．8　アクリル焼付塗装
（色：HLクリア/ブラック/シルバー）

錠前　：静音大型ダイヤル錠

重量　：6．0kg

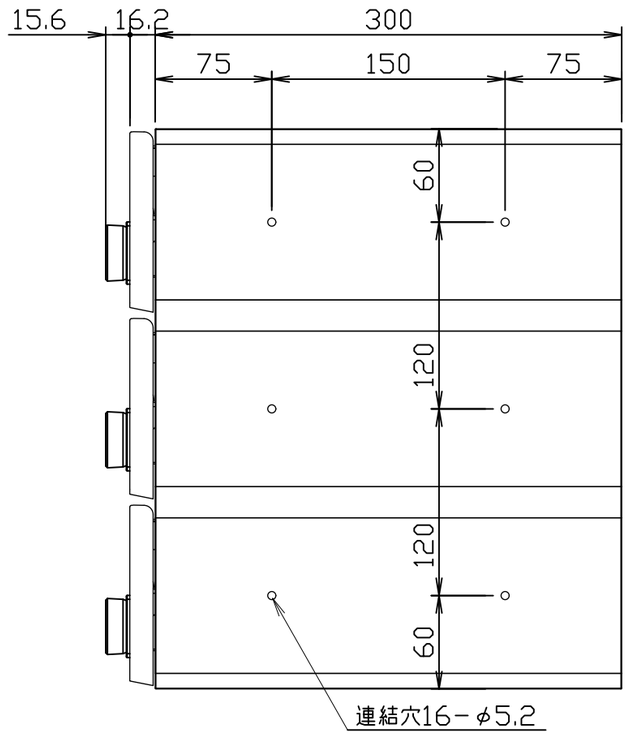

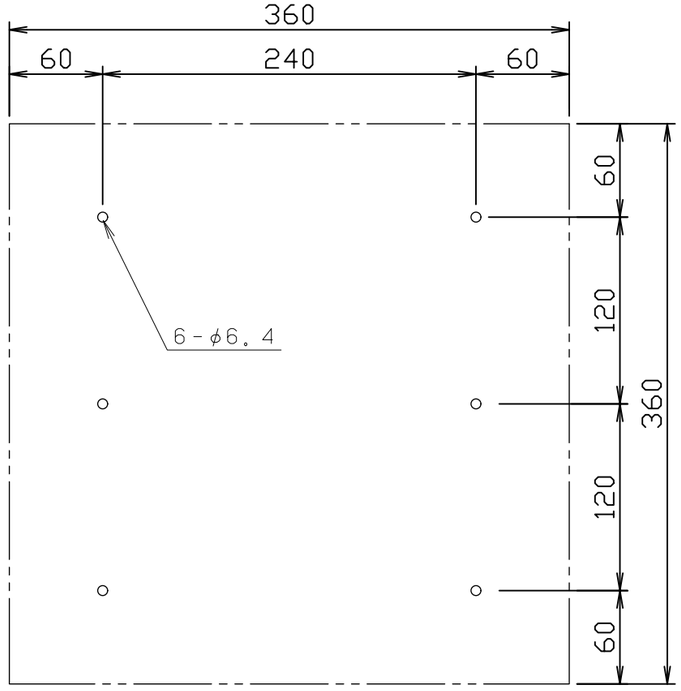

本体背板穴ピッチ（正面より見て）

1	本体	4	錠前	7		10	
2	取出口扉	5		8		11	
3	フラップ（投入口）	6		9		12	

尺度	1：4	作成	‘21年07月19日	品番	KS-MB4202PU-3L-S KS-MB4202PU-3L-BK KS-MB4202PU-3L-SV
				図番	MB4202PU-3L-04
名称	前入前出郵便受箱（3戸用）　防滴タイプ D-ALL（静音大型ダイヤル錠）				
	株式会社ナスタ				