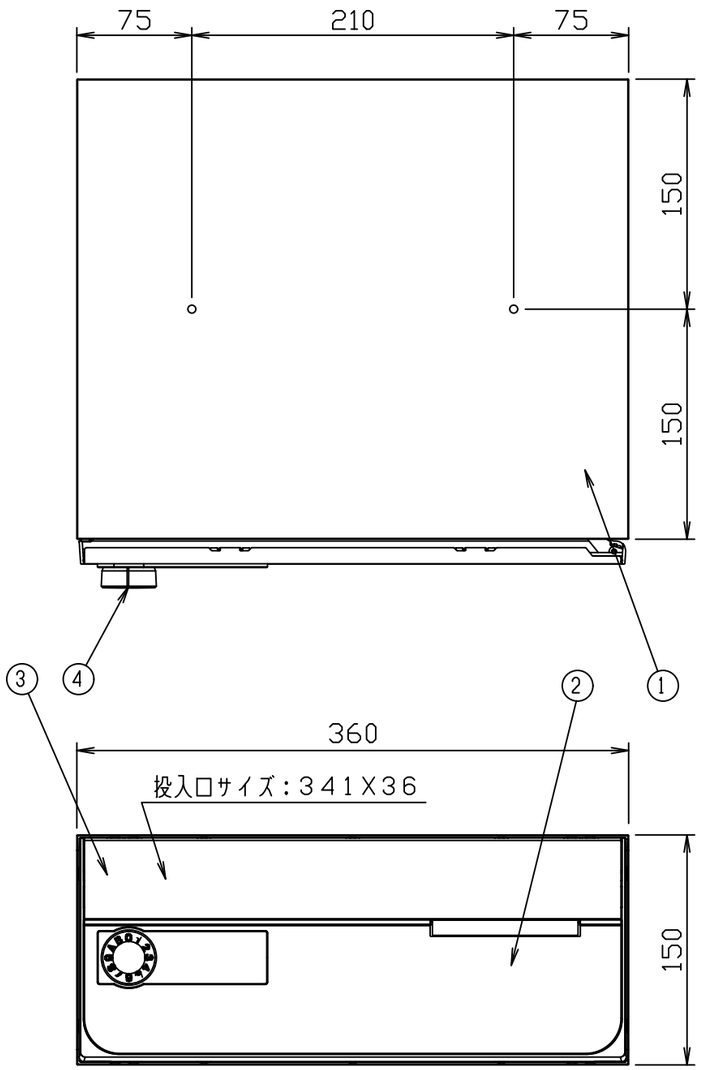

本体　　：樹脂　難燃グレード
扉　　：SUS304　t＝0．8　アクリル焼付塗装＋PC
　　（色：HLクリア/ブラック/ホワイト/シルバー）
フラップ　：SUS304　　t＝0．8　アクリル焼付塗装
　　（色：HLクリア/ブラック/ホワイト/シルバー）
錠前　　：静音大型ダイヤル錠
重量　　：2．3kg

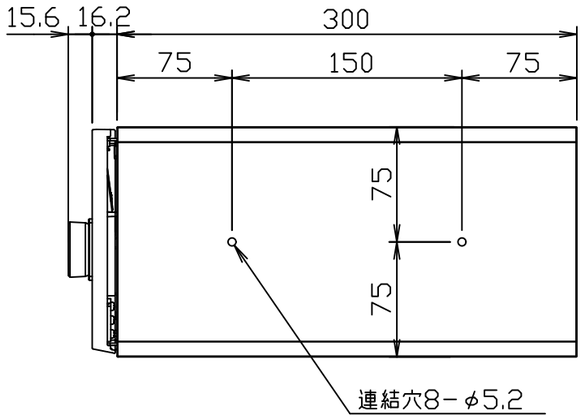

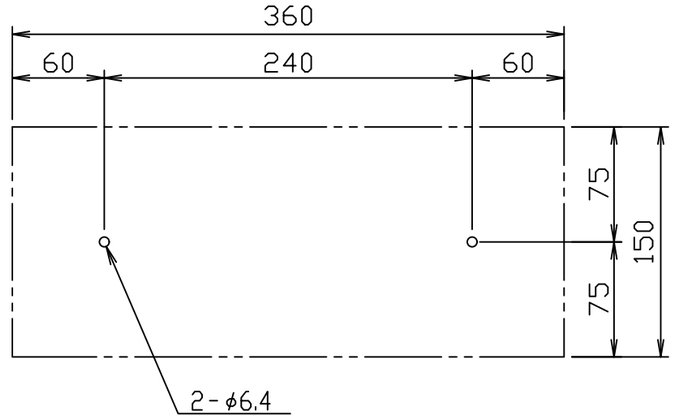

本体背板穴ピッチ（正面より見て）

1	本体	4	錠前	7		10	
2	取出口扉	5		8		11	
3	フラップ（投入口）	6		9		12	

尺度	1：4	作成	’21年07月21日	品番	KS-MB7002PY-L-S KS-MB7002PY-L-BK KS-MB7002PY-L-W KS-MB7002PY-L-SV
				図番	MB7002PY-L-02

名称	前入前出郵便受箱（1戸用）屋内タイプ D-ALL（静音大型ダイヤル錠）
	株式会社ナスタ