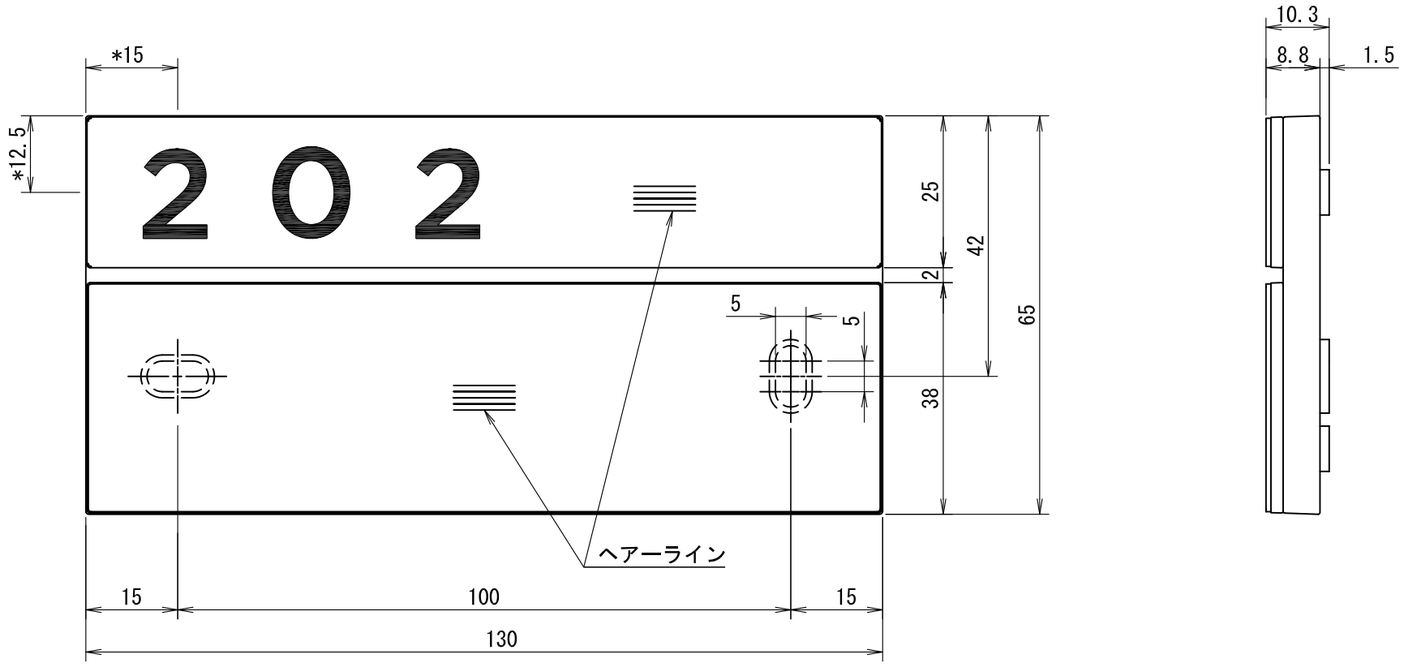

※ ルームナンバーは貼付標準位置を示しています。
※ ＊寸法は文字センターを目安にしています。
※ ヘアーラインはN52Sのみです。

材質　：パネル：SUS304/ベース：ASA樹脂　色：黒
仕上　：HL，クリア塗装/アクリル焼付塗装
本体色　：ステンカラー，ブラック，ホワイト
表面外寸法：H65xW130

1		4		7		10		尺度	1：1	作成	'25年06月09日	品番	KS-N52S KS-N52S-BK KS-N52S-W	名称	室名札　ステンレス
2		5		8		11									
3		6		9		12						図番	N52S-03		株式会社ナスタ