仕様　本体　　：SGCC　粉体塗装
補強板　：高純度フェライトステンレス
質量　　：約2.0kg

カラーバリエーション表

ＳＶ	シルバー
ＢＫ	ブラック

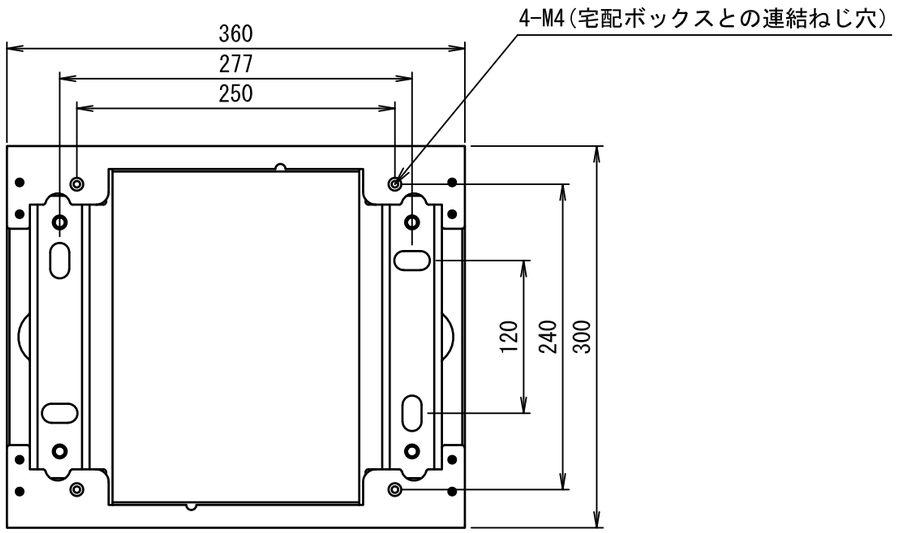

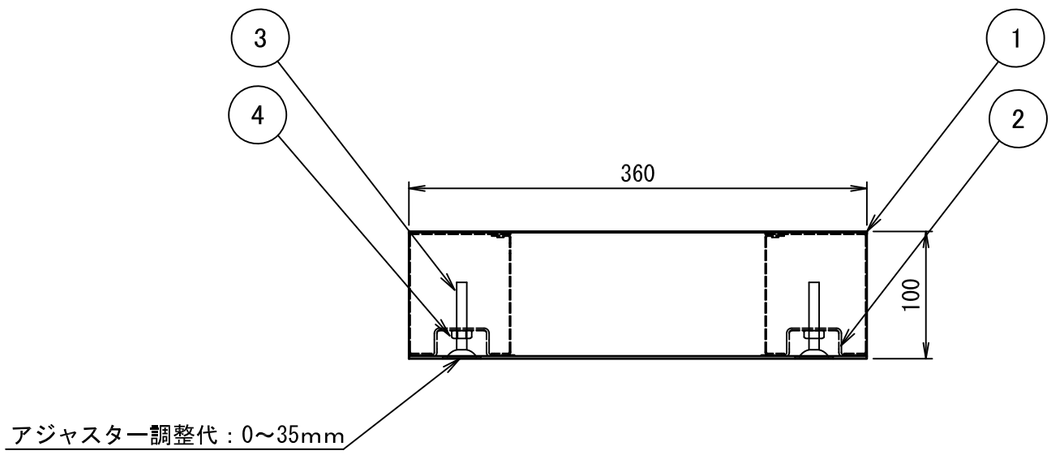

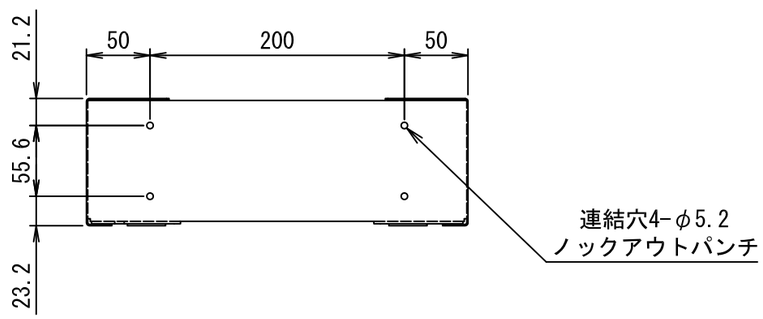

1	本体	4	ウエルドナットM8	7		10	
2	補強板	5		8		11	
3	アジャスター	6		9		12	

尺度	1：5	作成	‘20年10月22日	品番	TL01FH100-SV-01 TL01FH100-BK-01
				図番	TL01FH100-01

名称	プチ宅ユニット用幅木
	株式会社 ナスタ