仕様
本体　　：SGCC　粉体塗装
扉　　：SGCC　粉体塗装
質量　　：約16.3kg
錠前　　：プッシュボタン錠
捺印システム：ASA樹脂　黒

カラーバリエーション表

	本体	扉
ＳＫ	ブラック	シルバー
ＳＶ	シルバー	シルバー
ＢＫ	ブラック	ブラック
Ｗ	ブラック	ホワイト

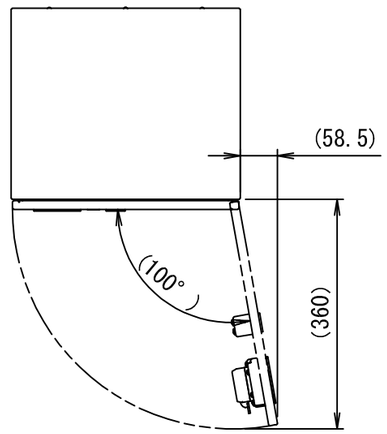

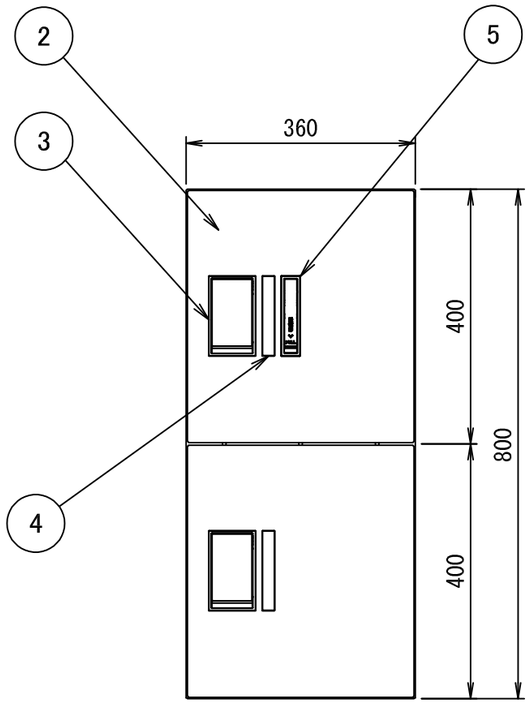

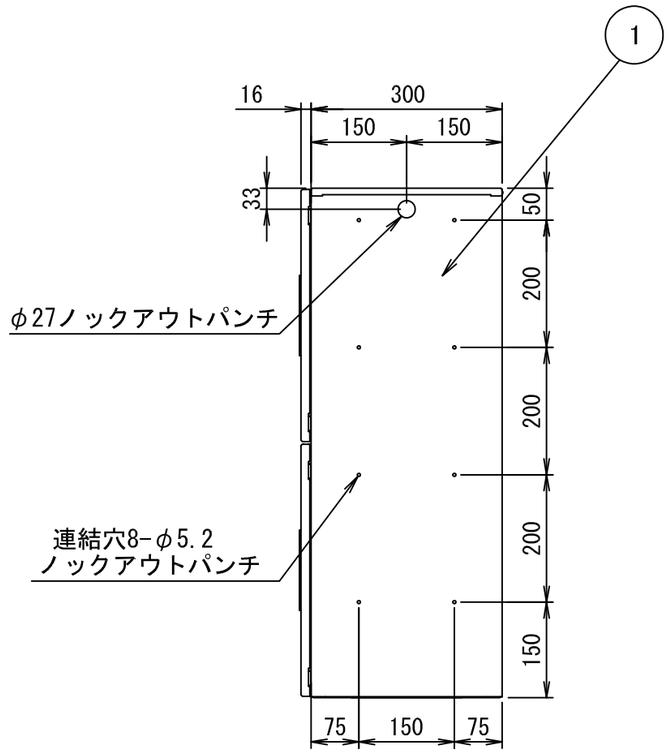

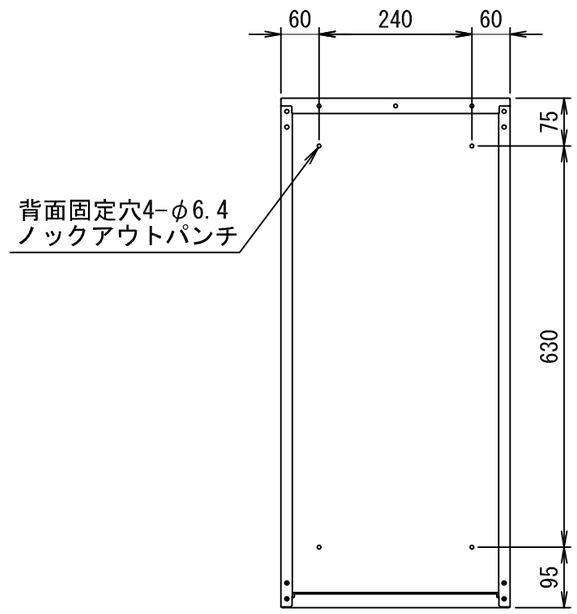

1	本体	4	確認窓	7		10	
2	扉	5	捺印システム	8		11	
3	錠前	6		9		12	

尺度	1：10	作成	‘20年09月29日	品番	TL01R05AN-SK/TL01R05AN-SV TL01R05AN-BK/TL01R05AN-W
				図番	TL01R05AN-00
名称	プチ宅ユニット				
	株式会社 ナスタ				