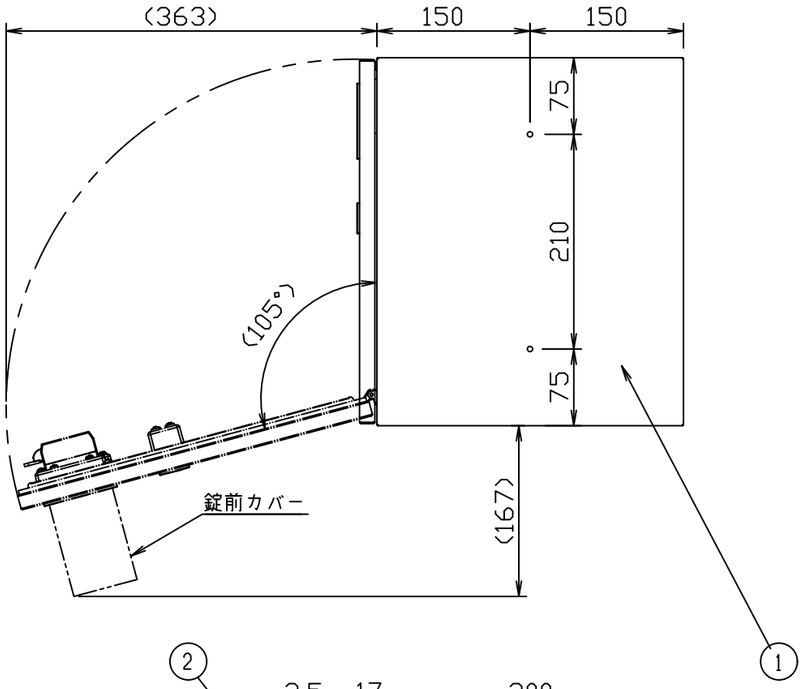

仕様

本体：SUS304 No,4 t=0.8
扉：SUS304 HL t=1.0 クリア塗装
（BK、Wはプレコート材 t=0.8）
（扉色 S：HLクリア／BK：ブラック／W：ホワイト）
錠前：プッシュボタン錠
確認窓：アクリル樹脂 透明
捺印システム：ASA樹脂 黒

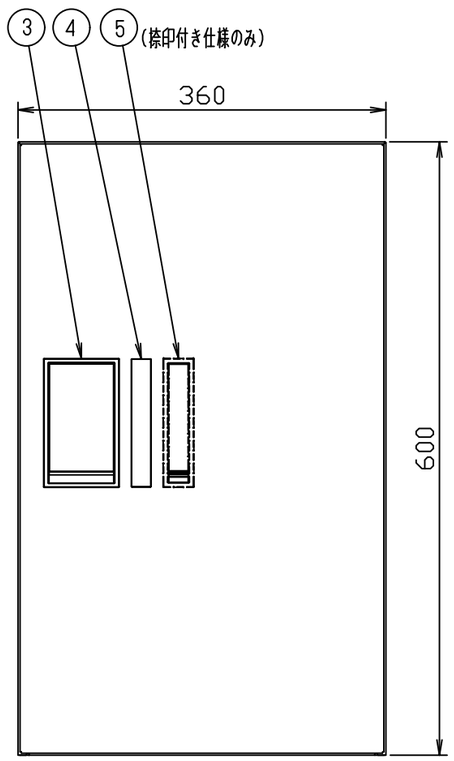

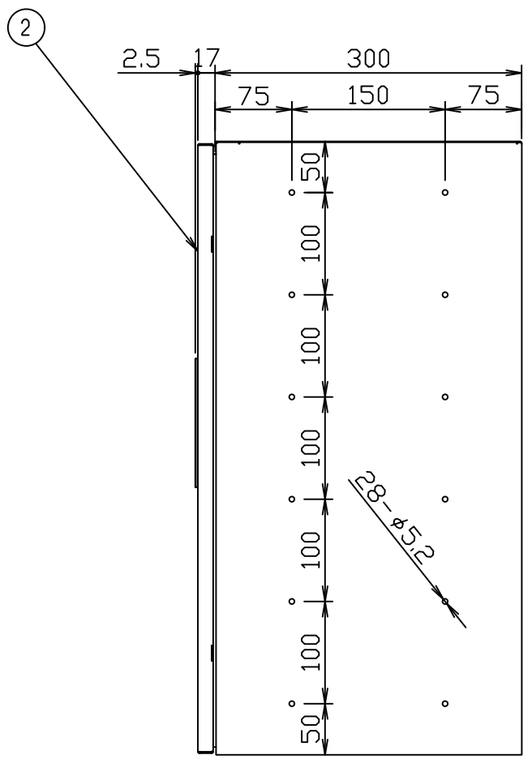

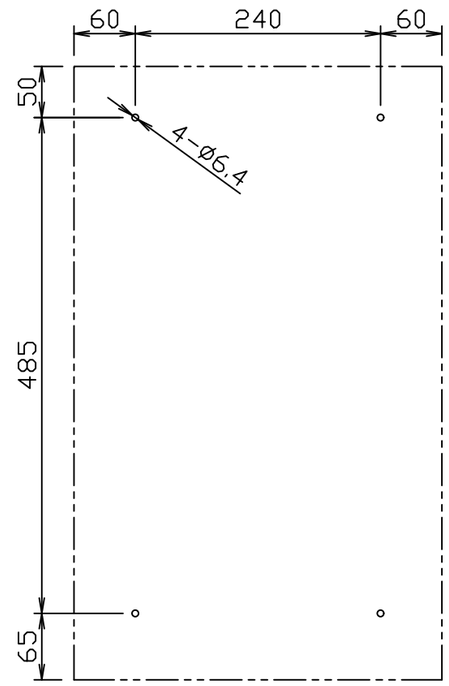

本体背板穴ピッチ（正面より見て）

1	本体	4	確認窓	7		10		尺度	1:6	作成	'21年05月17日	品番	KS-TLP36R6A(N)-S KS-TLP36R6A(N)-BK KS-TLP36R6A(N)-W	名称	プチ宅機械式（W360サイズ）
2	扉	5	捺印システム	8		11						図番	TLP36R6A-S-01		株式会社ナスタ
3	錠前	6		9		12									