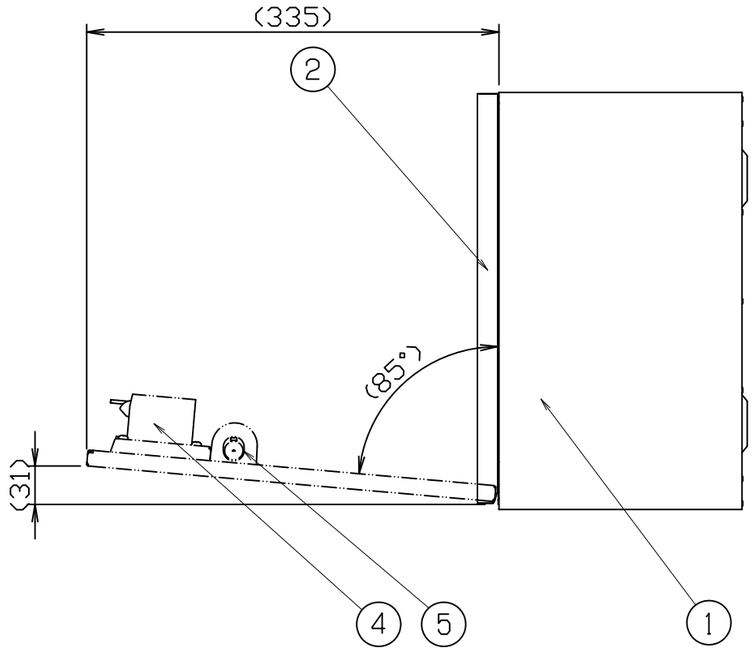

仕様

本　　体：高耐食性溶融めっき鋼板　t＝0．8　粉体塗装
扉　　：高純度フェライトステンレス　t＝1．0　粉体塗装
錠前カバー：PC樹脂　アクリル焼付塗装（扉と同色）
錠　　前：プッシュボタン錠
重　　量：6．0kg

■カラーバリエーション

品　番	本体色	扉色
KS-TLT340-FN415-W	ホワイト	ホワイト
KS-TLT340-FN415-BK	ブラック	ブラック
KS-TLT340-FN415-LM	ライトグレー	メタリックシルバー
KS-TLT340-FN415-DB	ダークブラウン	ダークブラウン
KS-TLT340-FN415-BD	ボルドー	ボルドー

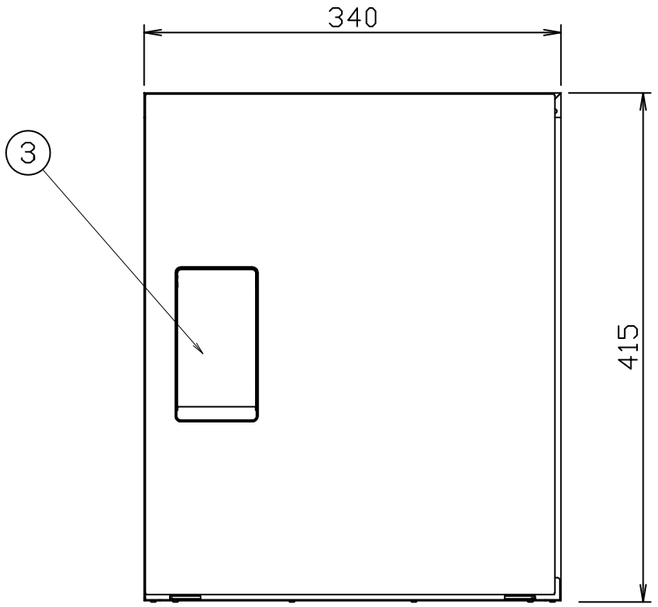

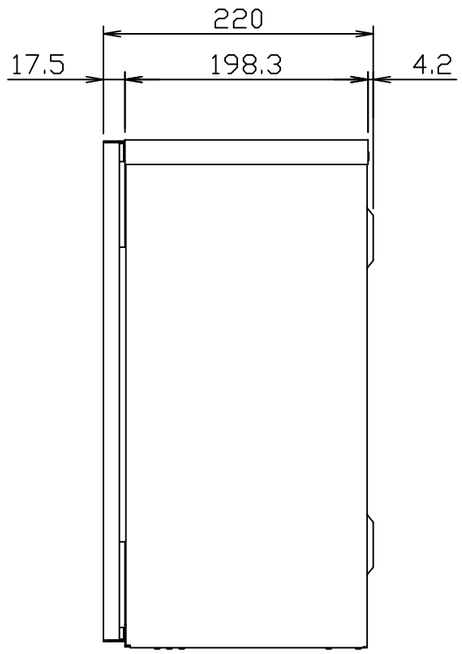

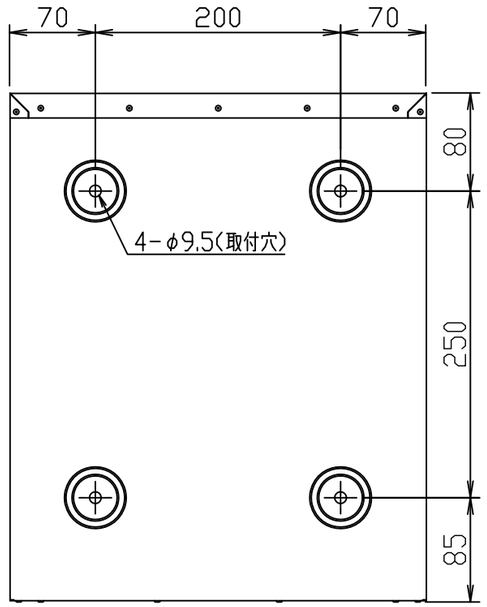

1	本体	4	プッシュボタン錠	7		10		尺度	1：5	作成	'18年10月12日	品番	KS-TLT340-FN415	名称	壁付宅配ボックス（戸建住宅用）
2	扉	5	捺印ストラップ	8		11						図番	X-TLT340-FN415-00		株式会社ナスタ
3	錠前カバー	6		9		12									